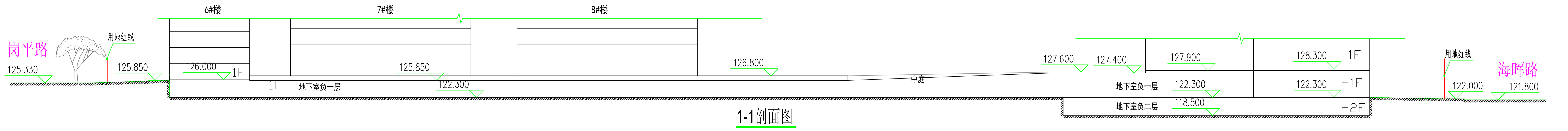

1-1剖面图

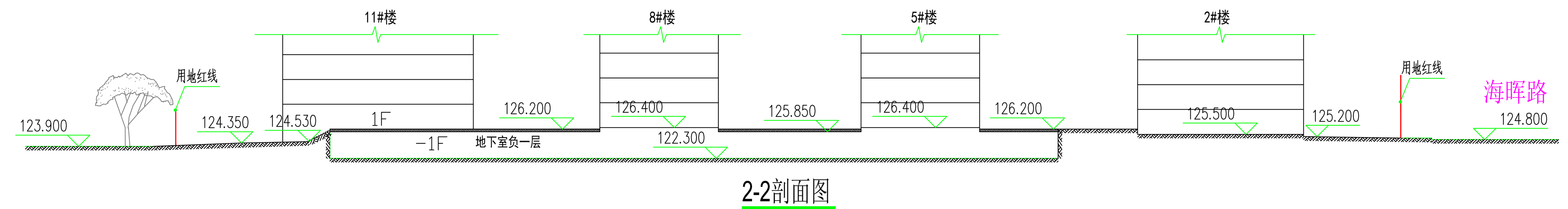

2-2剖面图

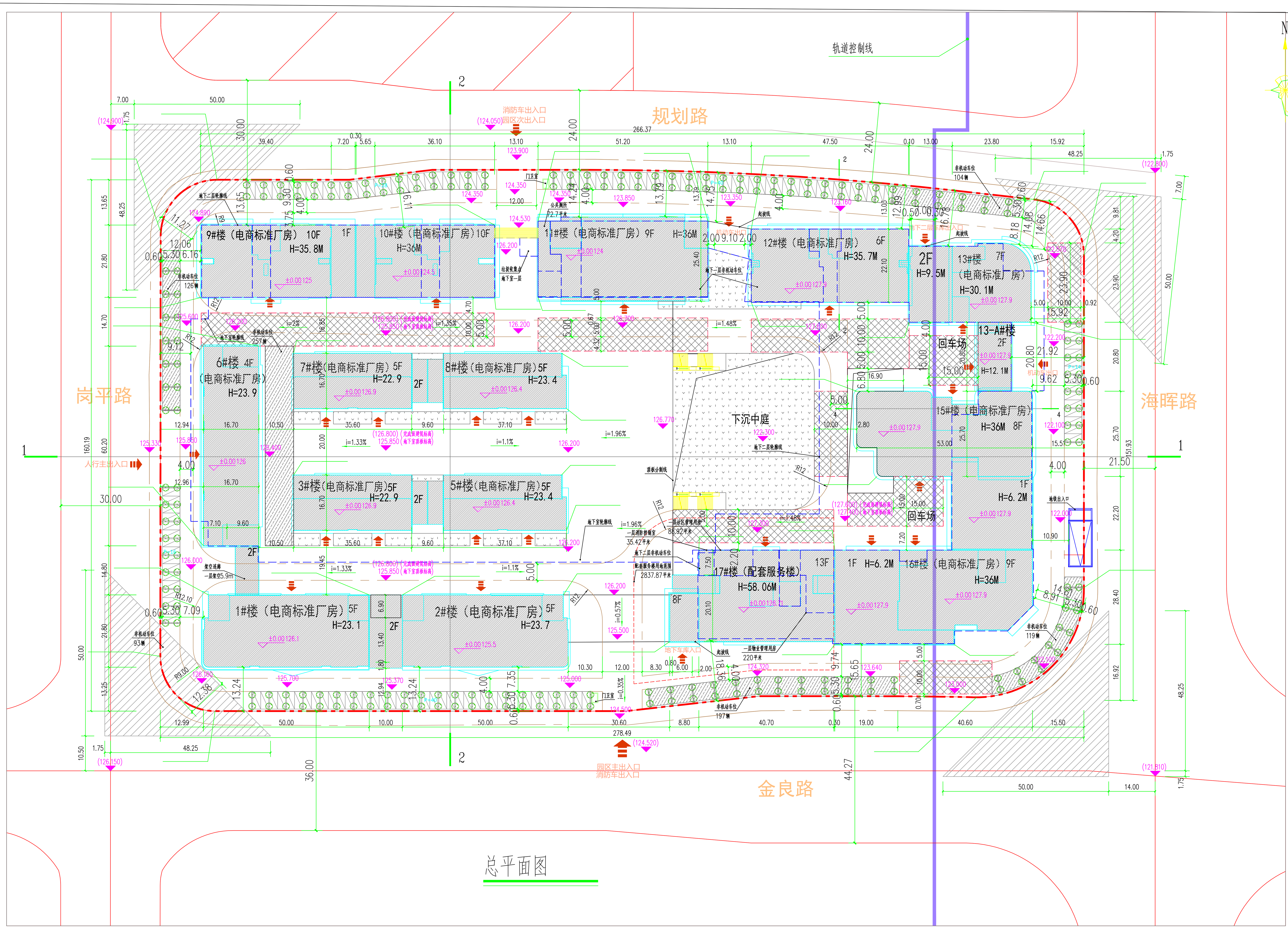

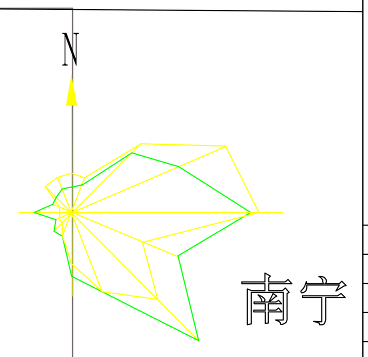

总平面图

主要经济技术指标表

项目	数量	单位	备注
总用地面积	43763.82	㎡	
规划建设用地面积	43763.82	㎡	
其中 厂房建设用地面积	40966.17	㎡	占总用地93.61%
其中 配套服务楼建设用地面积	2797.65	㎡	占总用地6.39%
总建筑面积	134614.62	㎡	
其中 地上总建筑面积	105014.49	㎡	
其中 计容建筑面积	105014.49	㎡	
其中 电商标准厂房	89285.09	㎡	
其中 1#、2#楼（电商标准厂房）	10827.04	㎡	
3#、5#楼（电商标准厂房）	5403.71	㎡	
6#楼（电商标准厂房）	4264.56	㎡	
7#、8#楼（电商标准厂房）	5403.71	㎡	
9#楼（电商标准厂房）	8622.3	㎡	
10#楼（电商标准厂房）	7881.06	㎡	
11#楼（电商标准厂房）	11655.57	㎡	
其中 电商标准厂房	11582.87	㎡	
其中 公共厕所	72.7	㎡	位于11#楼-1F
12#楼（电商标准厂房）	7211.45	㎡	
13#楼（电商标准厂房）	5327.09	㎡	
13-A#楼	432.84	㎡	
15#楼（电商标准厂房）	11548.11	㎡	
16#楼（电商标准厂房）	10707.65	㎡	
17#楼（配套服务楼）	15717.4	㎡	
其中 配套服务	15373.06	㎡	
其中 物业管理用房	220	㎡	位于17#楼1F
其中 社区服务用房	88.92	㎡	位于17#楼1F
其中 消防控制室	35.42	㎡	位于17#楼1F
门卫	12.00	㎡	
地下建筑面积	29600.13	㎡	不计容
其中 地下车库	29600.13	㎡	
容积率	2.4	-	
建筑占地面积	16857.65	㎡	
建筑密度	38.52%	%	
绿地率	15.23%	%	
机动车停车位	723	个	
其中 机动车地上停车位	138	个	
其中 机动车地下无障碍停车位	15	个	
其中 机动车地下停车位	570	个	
非机动车停车位	2103	个	
其中 非机动车地上停车位	803	个	
其中 非机动车地下停车位	1300	个	

海绵城市设计指标表

南宁不同年径流总量控制率对应的设计降雨量H（/mm）

60%	70%	75%	80%	85%		
16.9	22.7	26.00	33.4	40.4		

综合雨量径流系数及污染消减率计算表

下垫面种类	面积(m2)	雨量径流系数	按80%需要控制的雨水径流总量（m3/a）	污染物消减率（以ss计，%）
硬化屋面	15343.93	0.9	461.24	-
地面绿地	1986.92	0.15	9.95	75
非透水硬化路面、铺装	21160.89	0.9	636.10	-
生态停车透水地面	3333.57	0.37	41.20	85
透水路面	0	0.2	0.00	85
复杂生物滞留措施	0.00	0.15	0.00	70
其他绿地	2014.76	0.15	10.09	-
合计	43840.07	综合径流系数 0.791	设计调蓄容积 1158.58 m3	-

技术措施	污染物消减率（以ss计，%）	控制雨水量m3
① 本项目设置下沉式绿地1986.92m2	82	198.6
②本项目设置3333.27m2的透水绿化停车位，增加地表雨水下渗。	85	0
③设置具有调蓄容积1000m3雨水收集池，收集回用于项目的绿化道路冲洗，及场地冲洗；	85	1000
设计具有的总调蓄容积m3 1198.6 ≥ 80%控制率对应调蓄总量 m3 1158.58	68.6%	1198.6

根据雨水径流量计算公式：W=10×φ c×h×F（m3），反算得到需要雨水降雨量h = W/10/φ c / F，根据南宁市多年平均径流总量控制率对应的设计降雨量，查图表得到此降雨量对应雨水控制率81.2%。

本项目年径流总量控制率为81.2%，符合《南宁市海绵城市规划设计导则》中海绵城市场地内多年平均径流量控制率不低于80%。

本项目污染物消减率为68.6%，符合《南宁市海绵城市规划设计导则》中海绵城市场地内年径流污染物消减率不低于50%要求。

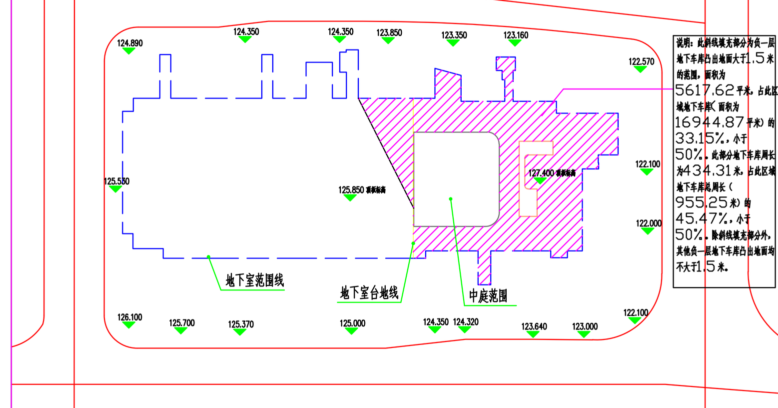

地下建筑定义的范围示意图

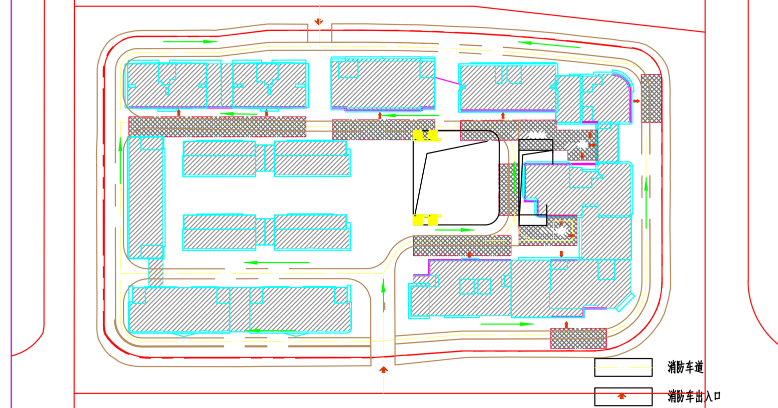

消防流线示意图

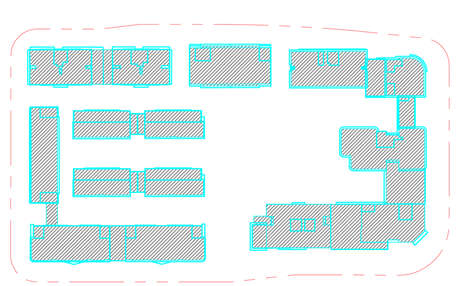

坐标定位图

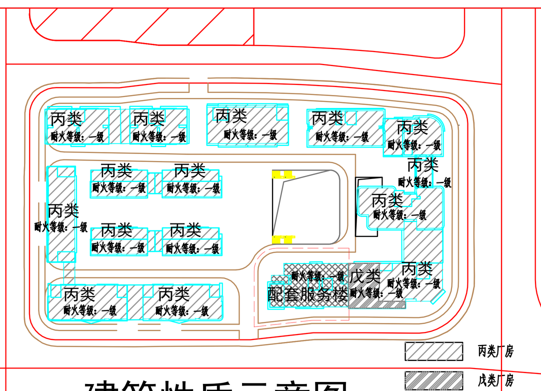

建筑性质示意图

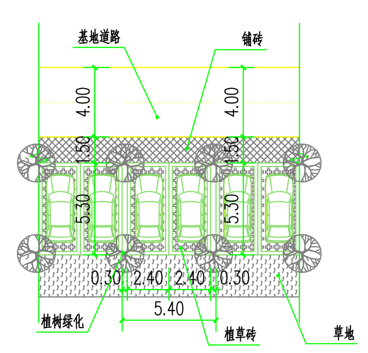

植树车位示意图

说明：1、设计依据

1.1 本图依据建设单位提供的地形图及南宁市规划管理局批准的总平面方案设计文件进行设计。

1.2《建筑工程设计文件编制深度规定（2016年版）》。

1.3 建设单位提供的有关用地基础资料文件。

1.4 国家现行相关法规、标准、规范、通则。

1.5 设计合同的约定范围。

1.6 周边市政道路标高为南宁市勘察测绘地理信息院实地测绘提供。

2、本工程建筑采用测量坐标定位，测量坐标为2000国家大地坐标系，建筑定位详建筑定位图。

3、本工程标高为绝对标高，高程为1956年黄海高程系。

4、本总平面标注的尺寸、坐标和标高单位均为米。

5、图中所注坐标：建筑坐标指外墙边线交点坐标，用地红线折点坐标。

6、塔楼消防登高面长度满足总长度大于建筑周长长度的1/4且不小于一个长边长度的消防要求。消防登高面处地面坡度小于3%。

7、本图仅确定小区内建筑竖向标高、消防车道、扑救场地使用，图中所示道路、广场、建筑小品、绿地的设计仅为示意，做法详景观专业图纸，由甲方另行委托有资质的设计单位在此基础上二次设计。

8、园区无大货车出入。

9、园区内部设置下沉中庭，使园区空间更为丰富，解决人们对不同功能空间的需求，提高园区品质。

10、总平中标注的建筑间距为相邻建筑的外墙最近水平距离，所有外墙突出构建均为不燃性材料。

图例：停车位；用地红线；新建道路及转弯半径；楼栋编号（建筑类型）；消防登高场地；纵向坡度（%）变坡点间距（m）；地下车库坡道；室外场地标高；绿化草坪；地下建筑轮廓；室内标高；非机动车停车区；测量坐标；消防车道；拟建建筑层数 建筑室外地坪至屋面高度；新建建筑物及层数

附表一：总绿地面积计算表

绿地类型		面积	绿地覆土深度D（厘米）	折算系数	折算后面积	单位
其中	地面绿地	1827.69		1	1827.69	㎡
	绿化停车	3306.66		1	3306.66	㎡
	地下建筑室外顶板覆土种植绿地	290.56	30≤D<60	0.5	145.28	㎡
		535.38	60≤D<150	0.7	374.766	㎡
		0.00	D≥150	0.9	0.00	㎡
	屋顶覆土种植绿地	5048.15	D≥30	0.2	1009.63	㎡
总绿地面					6664.03	㎡
总用地面积					43763.82	㎡
绿地率					15.23%	

不得在图纸上量取尺寸施工。如有任何不详事宜，须在施工前与设计师会商。本工程图纸未经设计单位许可不得用于其他地方。

会签 CONFIRMATION

建筑专业 ARCH.
结构专业 STRUCT.
给排水专业 WATER S&D
暖通专业 HVAC&MECH.
电气专业 ELEC.

顾问及合作单位：ADVISER & CO-DESIGNER

湖南红日建筑设计有限公司 HUNAN HongRi Architectural Design CO.,LTD

设计证书甲级编号：A143007368 FIRST CLASS SERIAL NUMBER OF DESIGN CERTIFICATE:A143007368

项目负责人 PROJECT CHIEF	林晓滢	
审定人 APPROVE		
审核人 EXAMINED	柳旺球	
专业负责人 SPE.DESIGNER	林晓滢	
校对人 CHECKED	林晓滢	
设计人 DESIGN	李杰	

设计号：HR2018-10-01 PROJECT NO.

建设单位：CLIENT 广西民华达科技有限公司

工程名称：PROJECT NAME 广西民华跨境电商科技产业园

子项名称：SUB PROJECT NAME

图名：DRAWING TITLE 总平面图

图别：建筑 STATUS

日期：2020.12 DATE

比例：1:500 SCALE

图号：JZZ-001 DRAWING NO.

版本号：01 EDITION

版本说明 REV. ISSUES

版本 REV. | 日期 DATE | 审核 EXAMINED | 备注 DESCRIPTION